# Instrukcje użytkowania

HOME DELUXE
WIR MACHEN DEIN ZUHAUSE

# Fotel bujany z taboretem NARA



**Oryginalna instrukcja obsługi**

**UWAGA:**

**Przed przystąpieniem do instalacji i uruchomienia należy uważnie przeczytać całą instrukcję. Zawierają one ważne informacje dotyczące instalacji i użytkowania.**

# WAŻNE:
# ZACHOWAĆ DO WYKORZYSTANIA W PRZYSZŁOŚCI.
# PRZECZYTAJ UWAŻNIE!

## Spis treści


1. Informacje ogólne ... 3
1.1. Przegląd produktów ... 3
1.2. Uwagi ogólne ... 3
1.3. Gwarancja ... 3
2. Informacje dotyczące instrukcji obsługi ... 3
2.1. Dostępność instrukcji obsługi ... 3
2.2. Informacje na temat tłumaczenia ... 3
2.3. Grupy docelowe instrukcji użytkowania ... 4
2.4. Wyjaśnienie symboli ... 4
2.5. Ogólne informacje dotyczące instrukcji użytkowania ... 4
2.6. Przeznaczenie ... 4
2.7. Ogólne instrukcje bezpieczeństwa ... 5
3. Cechy produktu ... 6
3.1. Dane techniczne ... 6
4. Zakres dostawy ... 6
5. Montaż ... 8
5.1. Instrukcje bezpieczeństwa ... 8
6. Zastosowanie ... 11
6.1. Instrukcje bezpieczeństwa ... 11
6.2. Pierwsze uruchomienie ... 11
6.3. Działanie ... 11
6.4. Miejsce przechowywania ... 11
7. Rozwiązywanie problemów ... 11
8. Konserwacja i pielęgnacja ... 11
9. Usuwanie odpadów ... 12

Drogi kliencie,

Dziękujemy za wybranie produktu firmy **Home Deluxe GmbH**. Mamy nadzieję, że nowy fotel bujany i stołek NARA przypadnie Państwu do gustu.

Instrukcja obsługi stanowi pomoc w uruchomieniu, obsłudze i konserwacji produktu. Instrukcję obsługi i instrukcje bezpieczeństwa należy przeczytać uważnie i w całości. Należy przestrzegać tych instrukcji, aby uniknąć zagrożeń.

# 1. Informacje ogólne

## 1.1. Przegląd produktów

**Model**: Fotel bujany ze stołkiem NARA| Item ID: 24852| Variant ID: 60175
Fotel bujany z taboretem NARA - Bouclé biały - Zestaw 1 z 2 (fotel)|
ID artykułu: 24853| ID wariantu: 60176
Fotel bujany ze stołkiem NARA - Bouclé biały - Zestaw 2 z 2 (stołek)|
ID artykułu: 24854| ID wariantu: 60177
Fotel bujany ze stołkiem NARA - Bouclé White| ID przedmiotu: 24852| ID wariantu: 60178

## 1.2. Uwagi ogólne

Aby spełnić nasze roszczenia, stale poprawiamy jakość, upraszczamy obsługę i dostosowujemy produkty do wymagań klientów. W związku z tymi zmianami aktualną wersję instrukcji obsługi można znaleźć na naszej stronie internetowej.

Termin "produkt" jest używany w instrukcji obsługi "Fotel bujany z taboretem NARA".

## 1.3. Gwarancja

Ustawowa odpowiedzialność za wady i prawa gwarancyjne obowiązują od daty zakupu.
Home Deluxe GmbH nie ponosi odpowiedzialności za szkody spowodowane nieprzestrzeganiem instrukcji obsługi. Reklamacje wynikające z niewłaściwego użytkowania nie są objęte gwarancją. W przypadku wad produktu prosimy o pisemny kontakt z naszym działem obsługi klienta za pomocą formularza kontaktowego na naszej stronie internetowej, podając nazwę produktu, numer seryjny i zdjęcie tabliczki znamionowej:

**Home Deluxe GmbH**
**Schanzeweg 2**
**32312 Lübbecke**
**Niemcy**
**Tel: +49 (0)5743 6181-0**
**www.home-deluxe-gmbh.de**

W przypadku dalszych pytań prosimy o kontakt z naszym działem obsługi klienta za pośrednictwem formularza kontaktowego.

# 2. Informacje dotyczące instrukcji obsługi

## 2.1. Dostępność instrukcji obsługi

Instrukcja obsługi jest częścią produktu i powinna być przechowywana w całości i w bezpośrednim sąsiedztwie produktu.

## 2.2. Informacje na temat tłumaczenia

Oryginalna instrukcja obsługi została napisana w języku niemieckim. Każdy inny dostępny język jest tłumaczeniem wersji niemieckiej.

## 2.3. Grupy docelowe instrukcji użytkowania

Instrukcje użytkowania muszą być przeczytane i przestrzegane przez każdą osobę zaangażowaną w jedną z poniższych czynności lub zastosowań:

- Rozpakowywanie
- Montaż / instalacja
- Uruchomienie / obsługa
- Konserwacja / kontrola / pielęgnacja
- Rozwiązywanie problemów / naprawa
- Usuwanie odpadów

## 2.4. Objaśnienie symboli

| Symbol | Objaśnienie symboli |
|---|---|
|  | **OSTRZEŻENIE**<br>Symbol wskazuje na możliwe zagrożenia, które mogą prowadzić do śmierci lub poważnych obrażeń. Przed wykonaniem odpowiedniego kroku instalacji lub zastosowania należy zapoznać się z odpowiednią uwagą. |
|  | **INFO**<br>Symbol zawiera ważne informacje i wskazuje uszkodzenia materiału. Należy ich przestrzegać przed wykonaniem odpowiedniego kroku instalacji lub zastosowania, aby zrozumieć problemy i uniknąć uszkodzeń. |
|  | **Przeczytaj instrukcję obsługi**<br>Symbol oznacza, że przed montażem/instalacją i/lub uruchomieniem urządzenia należy uważnie przeczytać instrukcję obsługi. |

## 2.5. Ogólne informacje dotyczące instrukcji obsługi

Instrukcja obsługi dotyczy fotela bujanego NARA wraz z taboretem. Zawiera ona ważne informacje dotyczące montażu, instalacji , obsługi, konserwacji i czyszczenia. Przed użyciem produktu należy dokładnie zapoznać się z instrukcją obsługi, w szczególności z instrukcjami dotyczącymi bezpieczeństwa; instrukcję obsługi należy przechowywać w bezpiecznym miejscu. Produkt należy użytkować wyłącznie w sposób opisany w niniejszej instrukcji obsługi, aby zapobiec przypadkowym obrażeniom lub uszkodzeniom. W przypadku przekazania produktu osobom trzecim należy również przekazać niniejszą instrukcję obsługi.

## 2.6. Przeznaczenie

Produkt jest wysokiej jakości, trwały i przeznaczony lub odpowiedni wyłącznie do użytku prywatnego w rozsądnym i zwyczajowym zakresie. Ponadto nasz produkt **nie jest** przeznaczony do użytku komercyjnego.
Produkt przeznaczony jest jako mebel wypoczynkowy do salonu i jadalni.
Produktu należy używać wyłącznie w sposób opisany w niniejszej instrukcji obsługi. Każde inne użycie jest uważane za nieprawidłowe i może skutkować uszkodzeniem mienia lub obrażeniami ciała. Producent nie ponosi odpowiedzialności za szkody spowodowane niewłaściwym lub nieprawidłowym użytkowaniem.

## 2.7. Ogólne instrukcje bezpieczeństwa

**Ogólne ostrzeżenia o zagrożeniach**



- Należy upewnić się, że wszystkie części są nieuszkodzone. Uszkodzone części stwarzają ryzyko obrażeń i mogą wpływać na bezpieczeństwo i działanie urządzenia.
- Produkt należy umieszczać wyłącznie na bezpiecznej, równej i twardej powierzchni.
- Nie należy wprowadzać żadnych zmian w produkcie
- Sprawdzaj mocowanie w regularnych odstępach czasu.

**Niebezpieczeństwo dla dzieci**



- Dzieci należy trzymać z dala od materiałów opakowaniowych. Istnieje ryzyko uduszenia!
- Zakres dostawy zawiera małe części, które mogą zostać połknięte lub spowodować poważne obrażenia.
- **Ryzyko przewrócenia!** Produkt nie jest zabawką dla dzieci, ścianką wspinaczkową ani sprzętem sportowym. Przy jednostronnym obciążeniu produkt może się przewrócić, co może spowodować śmierć.
- Dzieci mogą zranić się podczas zabawy produktem lub podciągania się na nim.
- Nie należy umieszczać produktu bezpośrednio lub w bezpośrednim sąsiedztwie placu zabaw.
- Wyjaśnij dzieciom, jak prawidłowo korzystać z produktu i nigdy nie pozostawiaj ich bez nadzoru podczas zabawy.
- Upewnij się, że małe dzieci nie wkładają małych części do ust.

**Ryzyko obrażeń**
**Niewłaściwe obchodzenie się z produktem może prowadzić do obrażeń.**



- Przed każdym użyciem należy sprawdzić produkt pod kątem widocznych uszkodzeń.
- Nie należy wprowadzać żadnych zmian konstrukcyjnych w produkcie. Wszelkie modyfikacje muszą być autoryzowane na piśmie przez producenta i przeprowadzane zgodnie z instrukcjami.
- Jeśli produkt jest uszkodzony, nie wolno go używać.

**Ryzyko uszkodzenia**



- Niewłaściwe obchodzenie się z produktem może prowadzić do jego uszkodzenia.
- Nie należy otwierać opakowania ostrymi przedmiotami (np. nożami, nożyczkami itp.), ponieważ może to spowodować uszkodzenie produktu. Zachować ostrożność podczas otwierania.
- Nie używać produktu w pobliżu źródeł ciepła lub otwartego ognia.

# 3. Cechy produktu

## 3.1. Dane techniczne

| **NARA** | |
|---|---|
| Wymiary krzesła (dł. x szer. x wys.) | 68 x 95 x 88 cm |
| Wymiary stołka (dł. x szer. x wys.) | 40 x 30,5 x 26,5 cm |
| Materiał | 100% poliester |
| Materiał ramy | Metal / drewno |
| Materiał stóp | Drewno kauczukowe |
| Kolor | Bouclé biały |
| Nośność | maks. 120 kg |
| Waga krzesła | 10 kg |
| Stołek wagi | 3,1 kg |

# 4. Zakres dostawy

W momencie dostawy należy sprawdzić opakowanie pod kątem uszkodzeń zewnętrznych. Ponadto, natychmiast po rozpakowaniu należy sprawdzić, czy zakres dostawy jest kompletny oraz czy produkt i wszystkie jego komponenty są w idealnym stanie. Produkt należy montować wyłącznie wtedy, gdy zakres dostawy jest kompletny i nieuszkodzony.

**Komponenty/części Krzesło**

| Nie. | Opis | Ilość | Zdjęcia |
|---|---|---|---|
| **A** | Oparcie | 1 | 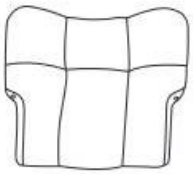 |
| **B** | Powierzchnia siedziska | 1 | 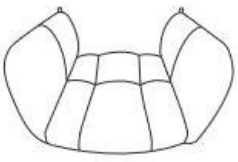 |
| **C** | Rama | 2 |  |

| Nie. | Opis | Ilość | Zdjęcia |
|---|---|---|---|
| **D** | Kołysanie stopą w lewo | 1 |  |
| **E** | Kołysanie stopą w prawo | 1 |  |
| **F** | Śruba<br>M6 x 65 | 2 |  |
| **G** | Śruba<br>M6x30 | 6 |  |
| **H** | Śruba<br>M6 x 20 | 4 |  |
| **J** | U-disc | 2 |  |
| L | Klucz imbusowy | 1 |  |

**Komponenty/części Stołek**

| Nie. | Opis | Ilość | Zdjęcia |
|---|---|---|---|
| **A** | Siedzisko stołka | 1 | 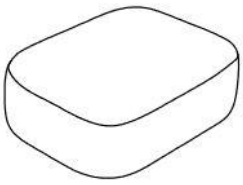 |
| **B** | Noga stołka | 4 |  |
| **C** | Śruba | 4 |  |
| **L** | Klucz imbusowy | 1 |  |

# 5. Montaż

- Przeczytaj uważnie poniższe instrukcje.

## 5.1. Instrukcje bezpieczeństwa

Należy zapoznać się ze wszystkimi informacjami dotyczącymi zdrowia i bezpieczeństwa.

**Ryzyko obrażeń**
**Nieprawidłowa obsługa podczas instalacji może prowadzić do obrażeń**

- Należy upewnić się, że paczka jest otwierana od góry. Zachowaj ostrożność podczas otwierania paczki, ponieważ w środku znajdują się delikatne części.
- Produkt należy umieszczać wyłącznie na bezpiecznej, równej i twardej powierzchni.
- Użyj dostarczonego materiału montażowego.
- Błędy obsługi, błędy montażowe lub uszkodzenia spowodowane montażem nie są objęte gwarancją.
- Do montażu produktu wymagane są co najmniej 2 osoby.
- Podczas montażu należy nosić odzież ochronną, taką jak obuwie ochronne i rękawice ochronne.
- **Chcielibyśmy podkreślić, że Home Deluxe GmbH nie ponosi żadnych kosztów instalacji lub usług ręcznych - takich jak koszty elektryka lub porównywalne koszty specjalistyczne.**

**Krzesło montażowe**

| Ilustracja | Stopień rozbudowy |
|---|---|
| 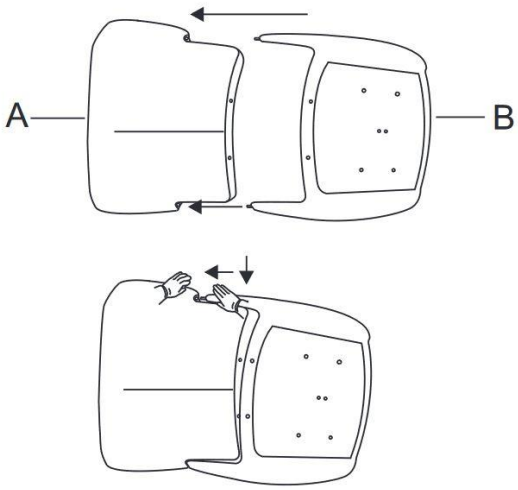 | **Krok 1**<br>- Zmontuj oparcie (**A**) z siedziskiem (**B**). |

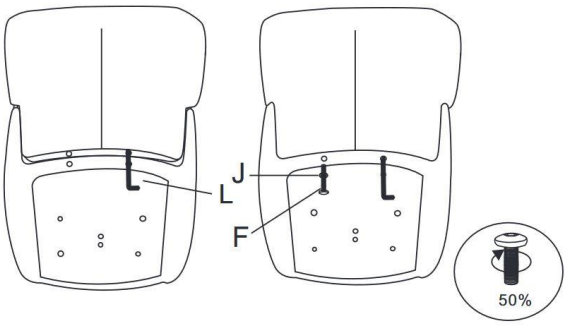


**Krok 2**

- Dokręć je w 50% za pomocą śrub (**F**) i podkładek (**J)**.

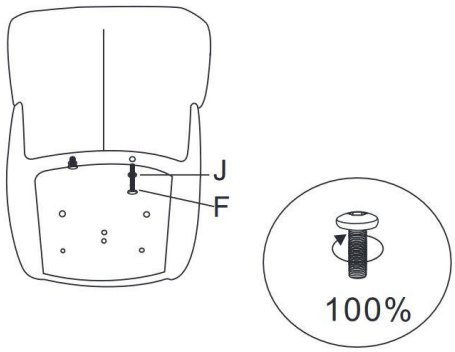


**Krok 3:**

- Teraz mocno zamocuj komponent 100%.

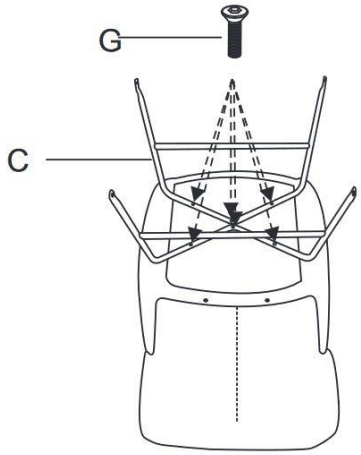


**Krok 4:**

- Odwróć fotel i zamontuj ramę (**C**) za pomocą śrub (**G**).

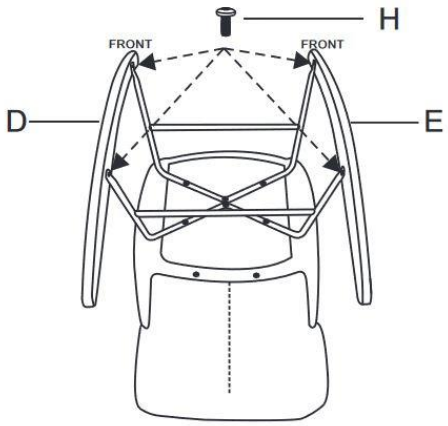


**Krok 5:**

- Teraz włóż stopkę obrotową po lewej stronie (**D**) i stopkę obrotową po prawej stronie (**E**) i zabezpiecz je śrubami (**H**).
- Zwróć uwagę na prawidłowe wyrównanie. (Przód musi znajdować się z przodu).

| | |
|---|---|
|  | **Krok 6:**<br>- W pełni zmontowane krzesło. |

**Stołek montażowy**

| Ilustracja | Stopień rozbudowy |
|---|---|
| 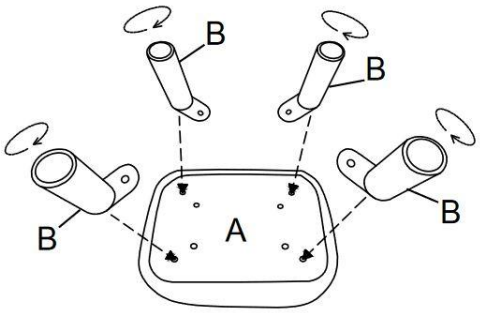 | **Krok 1**<br>- Przymocuj nóżki stołka (**B**) do siedziska stołka (**A**). |
| 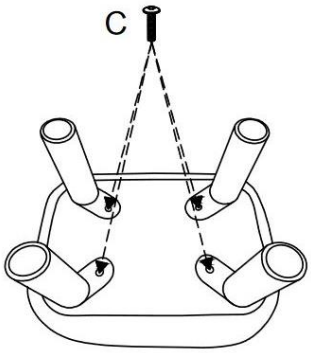 | **Krok 2**<br>- Przykręć je śrubami (**C**). |
| 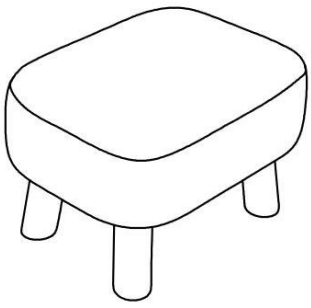 | **Krok 3:**<br>- W pełni zmontowany stołek. |

# 6. Zastosowanie

## 6.1. Instrukcje bezpieczeństwa

Należy uważnie przeczytać poniższe informacje dotyczące zdrowia i bezpieczeństwa.

**Ryzyko obrażeń**
**Nieprawidłowa obsługa podczas pracy może prowadzić do obrażeń**



- Nie używaj uszkodzonego produktu.
- Nie należy wprowadzać żadnych zmian w produkcie.
- Produkt nie jest zabawką dla dzieci, ścianką wspinaczkową ani sprzętem sportowym. Dzieci nie mogą bawić się tym produktem.
- Sprawdzaj mocowanie w regularnych odstępach czasu.

## 6.2. Pierwsze uruchomienie

Przed pierwszym użyciem produktu należy sprawdzić, czy nie jest on uszkodzony. Produkt może być używany tylko wtedy, gdy jest nieuszkodzony.

## 6.3. Działanie

Sprawdź przed użyciem produktu,

- właściwy stan.

## 6.4. Miejsce przechowywania



- Produkt należy przechowywać w suchym, dobrze wentylowanym miejscu, w miarę możliwości chronionym przed czynnikami atmosferycznymi.

# 7. Rozwiązywanie problemów

Jeśli podczas pracy urządzenia wystąpią następujące usterki, należy sprawdzić ich przyczyny, korzystając z poniższej tabeli. Jeśli usterki nie można usunąć za pomocą wymienionych środków, należy wyłączyć produkt z eksploatacji.

| Błąd | Możliwa przyczyna | Rozwiązanie |
|---|---|---|
| Produkt chwieje się lub wibruje | - Produkt stoi na nierównych powierzchniach | - Umieść produkt na równej powierzchni |
| | - Śruby mocujące poluzowały się | - Dokręcić śruby mocujące |
| | - Produkt jest przeciążony | - Zgodność z limitami obciążenia |

*Jeśli wystąpi inny problem z produktem, prosimy o kontakt.*

# 8. Konserwacja i pielęgnacja

Powierzchnie należy czyścić wilgotną szmatką i łagodnym detergentem. Do czyszczenia nie należy używać agresywnych środków czyszczących ani myjek wysokociśnieniowych.
Należy również przestrzegać instrukcji producenta detergentu.

## 9. Usuwanie odpadów



- Produkt i wszystkie jego komponenty należy utylizować zgodnie z lokalnymi i krajowymi przepisami, aby zapobiec szkodom dla środowiska.
- Nasze opakowania są wykonane z materiałów przyjaznych dla środowiska. Mogą one zostać poddane recyklingowi i w ten sposób służyć jako cenne surowce. Materiały opakowaniowe (karton, zabrudzone opakowania itp.) należy utylizować oddzielnie i profesjonalnie, zgodnie z obowiązującymi przepisami krajowymi.
- W razie wątpliwości dotyczących utylizacji należy skontaktować się z producentem.
- Informacje na temat prawidłowej utylizacji można również uzyskać w lokalnych centrach utylizacji odpadów.

**Home Deluxe GmbH**
**Schanzeweg 2**
**32312 Lübbecke**
**Niemcy**
Tel: +49 (0)5743 6181-0
www.home-deluxe-gmbh.de

GA-246-00-NARA
2025/05